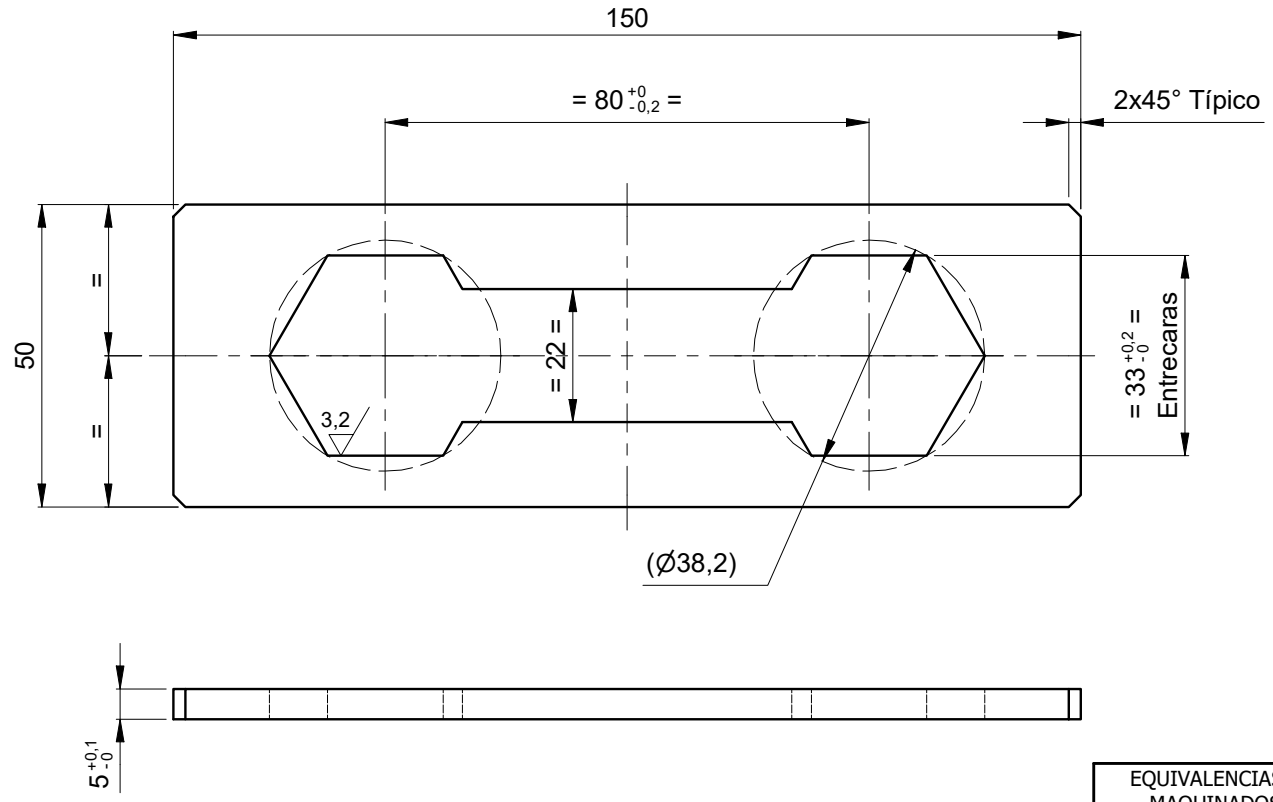





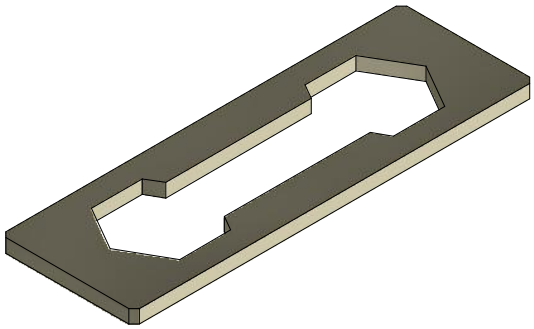

Isométrico

**NOTA:**

- Pulir aristas vivas
- Densidad: 7,85 g/cm³
- Resistencia a la Tracción: 58 PSI

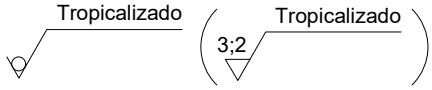


| EQUIVALENCIAS DE MAQUINADOS | | |
|---|---|---|
| ANSI | DIN - ISO 1302 | |
| 4 | | 0,1 |
| 8 / 16 | | 0,2 / 0,4 |
| 32 / 63 / 125 | | 0,8 / 1,6 / 3,2 |
| 250 / 500 | | 6,3 / 12,5 |
| | | |

DIN - ISO 1302 EN MICROMETROS
ANSI EN MICROPULGADAS

smecon s.a.s. Aseguramiento Metrológico y Control

| VARIACIONES MÁXIMAS PERMISIBLES DIMENSIONES EN mm ISO 2768 - m | | | | | | | | |
|---|---|---|---|---|---|---|---|---|
| De / Hasta | 0,5 a 6 | 6 a 30 | 30 a 120 | 120 a 400 | 400/1000 | 1000/2000 | 2000/4000 | + 4000 |
| Maquinado | ±0,1 | ±0,2 | ±0,3 | ±0,5 | ±0,8 | ±1,2 | ±2,0 | ±3,0 |
| Elastómero | ±0,2 | ±0,5 | ±0,8 | ±1,2 | ±2,0 | ±3,0 | ±4,0 | ±6,0 |

| | |
|---|---|
| Material: | ASTM A36 |
| Tratamiento: | |
| Dureza: | (125-200) HB |
| Certificados: | Metrología (100% Suministro) |

| | | | | |
|---|---|---|---|---|
| Elaboró | Jimmy A. Vega | 2018-07-09 | Dimensiones en: Milímetros (mm) | |
| Revisó | Marlon Vega | 2018-07-10 | Escala: 1:1,25 | Proyección |
| Aprobó | Metro de Medellín | 2018-07-26 | | |

| Rev. | Coord. | Modificaciones | Vo.Bo. | Fecha |
|---|---|---|---|---|
| | | | | |
| | | | | |
| | | | | |

| | |
|---|---|
| Instalación: | INFRAESTRUCTURA |
| Sistema: | VÍA PERMANENTE |
| Subsistema: | CAMBIAVÍAS |
| Equipo: | ACCIONAMIENTO CV Tg 1:9 |
| Descripción: | PLATINA DE SEGURIDAD PARA PIEZA DE CIERRE |

ÁREA DE I+D+i

| Rev. | A4 | 002549 | Cod. | |
|---|---|---|---|---|
| 2027992 | 2018- | | 1 | 1 |
| Código SAP | Requerimiento No. | Reemplaza a: | Hoja: | De: |

METRO DE MEDELLIN CALIDAD DE VIDA

ESTE PLANO Y TODA LA INFORMACIÓN EN ÉL CONTENIDA SON PROPIEDAD DEL METRO DE MEDELLÍN, EL USO INDEBIDO O LA REPRODUCCIÓN TOTAL O PARCIAL DE ESTE SIN LA PREVIA AUTORIZACIÓN DEL METRO DE MEDELLÍN PODRÁ SER DEMANDADO POR LA VIOLACIÓN A LOS DERECHOS DE AUTOR.

Formato A4 (210x297) según DIN (476 / 823) ISO 5457